Հակահրդեհային ազդանշումների միացման սխեման

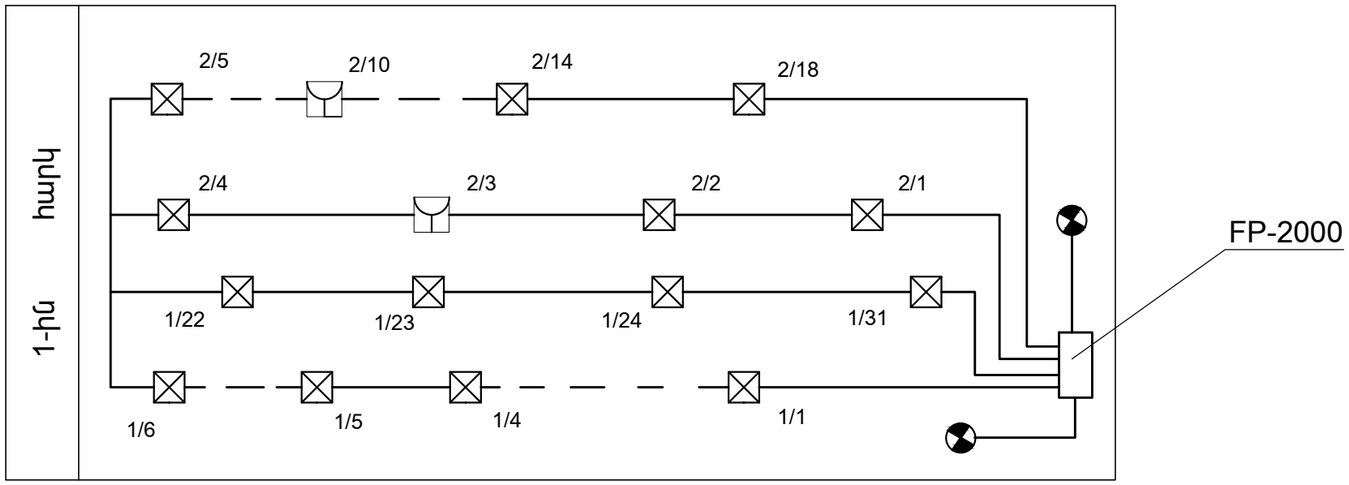

Հակահրդեհային համակարգի մասնագիր			
ՀՀ ը/կ	Սարքավորումների և նյութերի անվանումը	Չափ. միավ.	Քանակը
1	Հակահրդեհային ազդանշումների պանել 2 օղակի համար FP-2000/կամ համարժեք/	լ-զմ	1
2	Հրդեհային տվիչ, ծխի DP-2061 /կամ համարժեք/	հատ	35
3	Հրդեհային տվիչ, ձեռնավարումով DM-2000 /կամ համարժեք/	հատ	5
4	Հերմետիկ կուտակիչային մարտկոց 24Ե, 6.5Ա	հատ	2
5	ԱՊՎՊ 2x0.75 հատվածքով պղնձե հաղորդալարի անցկացում	գմ	3000
6	Շչակ	հատ	2
7	911-ծառայության հետ կապի միջոց /Tandem-2M-ին /կամ համարժեքը/	հատ	1

Ծրագրի առաջադրանք՝ TGQ-02			Լիճքի համայնքի կենտրոնի վերակառուցում մանկապարտեզի տեղակայումով
			Հակահրդեհային ազդանշումներ
Գլխ. մասն.	Ռ.Կարապետյան		Հակահրդեհային ազդանշումների միացման սխեման և մասնագիրը:
Պաշտոն	Ազգանուն	Ստորագ.	

Փուլ	Թերթ	Թերթեր
ԱՆ	ՀԱ-2	3

ՌՆՏՐԵՐՐԼԳ ԷՎՐՈՍ ՍՊԸ ENGINEERING EVROS LLC